f = 300.21 (d線, 前側焦点距離)

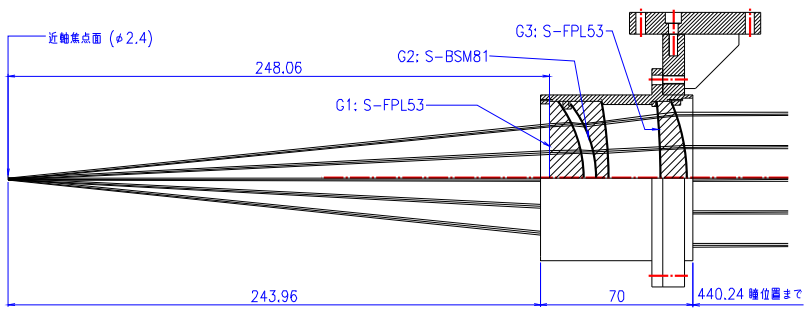

図面原版はA3です。
FAXの場合、A4に縮小してあります。

尺度	1/1 ( )	日付	2001.07.30		
品名	コリメータレンズ (光路図)				
図面番号	GE4010-003				